தொழிற் முன்னேற்ற பாதை

கம்மியர்
இயந்திர பராமரிப்பு

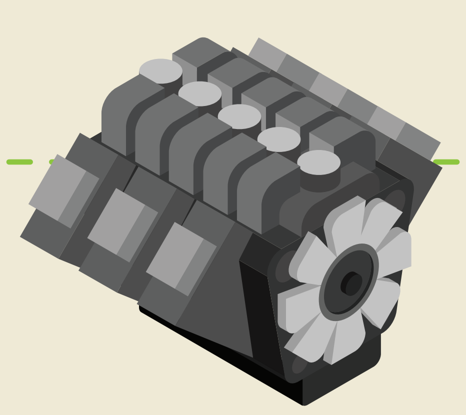

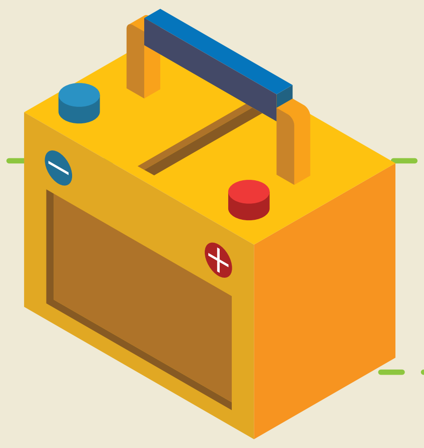

ஐடிஐ-யில் பயிற்றுவிக்கப்படும் திறன்கள்:

- பல்வேறு வகையான வழக்கமான இயந்திரங்களை இயக்கும் திறன்.
- இயந்திரங்கள் மற்றும் உபகரணங்களை பிரித்தல், ஆய்வுசெய்தல், ஒருங்கிணைத்தல், நிறுவுதல், மற்றும் துல்லியத்தினை சோதிக்கும் திறன்
- இயந்திரங்கள் மற்றும் உபகரணங்களில் பல்வேறு வகையான பராமரிப்புகளைத் திட்டமிட்டு செயல்படுத்தும் திறன்.
- சிமுலேஷன்(Simulation) மென்பொருளில் பணிப்பொருளை செய்வதற்கான இயக்க வரிசைகளை சரிபார்த்தல்.
- பம்ப், கம்ப்பரசர் ,ஃபேன்ஸ், புளோயர், ஹைட்ராலிக் மற்றும் நியூமேட்டிக் உபகரணங்களை சீராக்குதல்.
- பி.எல்.சி. ப்ரோக்ராம்களை வேறு உபகரணங்களோடு இணைத்து அதன் பயன்பாட்டினை சோதித்தல்.
- பிறருடன் தொடர்பு கொள்ளும் திறனை வளர்த்தல்

தொழில் நிறுவனங்கள் எதிர்பார்க்கும் திறன்கள்:

- பாதுகாப்பான வேலை செய்யும் நடைமுறைகள், சுற்றுச்சூழல் கட்டுப்பாடு மற்றும் பணியிடத்தூய்மை கடைபிடித்தல் பற்றி அறிந்திருத்தல்.
- தவறினை கண்டறிந்து பகுப்பாய்வு செய்து பராமரிப்பினை மேற்கொள்வதில் ஆழ்ந்த அறிவு பெற்றிருத்தல்.
- இயந்திரங்களில் ஏற்படும் இயக்க பிழைகளுக்கான காரணம் கண்டறிந்து பழுதினை நீக்குதல்.
- இயந்திரங்கள் மற்றும் உபகரணங்களின் உற்பத்தியாளர் வழிகாட்டுதலின்படி அடித்தளமிட்டு, நிறுவி, சமன்செய்து, இயக்கி அதன் துல்லியத்தினை ஆய்வு செய்யும் திறன்.

ஐடிஐ முடித்தபின் வேலைவாய்ப்புகள்:

- பணிமனை உதவியாளராக அரசு ஐடிஐ மற்றும் பொறியியல் கல்லூரி
- மத்திய மற்றும் மாநில அரசு நிறுவனங்களான ரயில்வே, பாரத் ஹெவி எலெக்ட்ரிக்கல்ஸ் லிமிடெட், ஹெவி வெஹிகிள் பேக்டரி, நெய்வேலி நிலக்கரி சுரங்கம், டிபன்ஸ் ரிசர்ச் டெவலப்மென்ட் ஆர்கனைசேஷன், இந்தியன் பேஸ் ரிசர்ச் ஆர்கனைஷேசன், அணுமின் நிலையம்.
- தனியார் பெரு உற்பத்தி நிறுவனங்களான டிவிஎஸ், ஹீண்டாய், யமகா, மாருதி சுசுகி போன்ற கம்பனிகளின் தொழிற்சாலை மற்றும் சர்வீஸ் ஸ்டேசன்கள்
- சிறு, குறு மற்றும் நடுத்தர தொழில்நிறுவனங்களில்

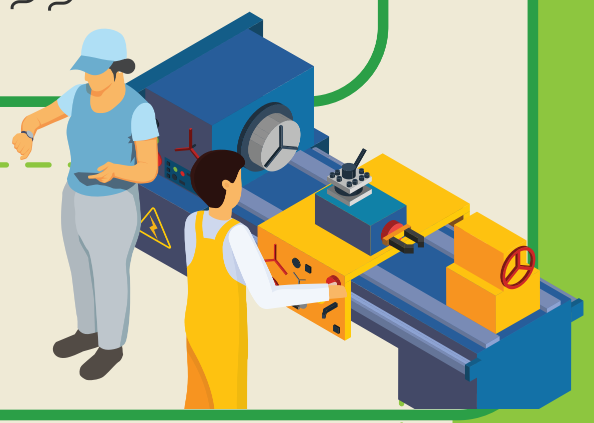

ஐடிஐ முடித்தபின் என்னவாகலாம்:

ஆரம்ப நிலை
பயிற்சி வேலையாள், செமி ஸ்கில்டு டெக்னீசியன், தொழிற் பழகுநர்

இடை நிலை
ஸ்கில்டு டெக்னீசியன், மேற்பார்வையாளர்.

மூத்த நிலை
இளநிலை பணிமேலாளர், மேலாளர், சுயவேலைவாய்ப்பு, தொழில் முனைவோர்

ஐடிஐ முடித்த பின் மேற்கொண்டு என்ன படிக்கலாம்:

- தொழிற்பழகுநராக சேர்ந்து தேசிய தொழிற் பழகுநர் சான்றிதழை பெறுதல்.
- ஐடிஐகளில் பயிற்றுநராக பணியில் சேருவதற்கு பயிற்றுநர் பயிற்சி மையத்தில் சேர்ந்து சான்றிதழை பெறுதல்
- பொறியியல் பட்டயப்படிப்பில் Lateral Entry மூலமாக முழு நேர மற்றும் பகுதி நேரப்படிப்பிலும் சேரலாம்.
- டிஜியிடியால் நடத்தப்படும் மேம்படுத்தப்பட்ட பட்டயப்படிப்பில் சேரலாம்
- தேசியதிறன் பயிற்சிமையங்களில் நடத்தப்படும் சிறப்பு குறுகியகால படிப்புகளில் சேரலாம்

QUEST ALLIANCE

வேலைவாய்ப்பு மற்றும் பயிற்சித்துறை

Industrial Training Institute